PROJEKTBESKRIVNING

Välkommen! Du möter Hötorget i Stockholm den här aftonen med förväntningar, nyfikenhet och kanske en gnutta nervositet. För att introduceras till kvällens spektakel möts du av en ljudinstallation framför konserthusets pampiga entré. En stålkonstruktion som vid första anblick för associationerna till gamla standard rör i förzinkat stål. Välkänt, men utförandet pratar ett nytt språk. Rören är sammankopplade till ett system med ljudtrattar i olika storlekar som skapar ett abstrakt landskap. Du utforskar förundrat installationen, och uppmärksammar att det skapar en arkitektonisk rumslighet när den står där på torget. För att undersöka den ytterligare testar du att prata i en av trattarna, och försöker lista ut vart ljudet kommer leda ut igen. Det skapas möten i att du gör handlingen, både i ditt möte med materialet, men också i det möte som blir av att dela den här upplevelsen med andra.

Med projektet Återklang vill vi höja återbrukets röst genom en stål installation som skall uppmuntra till möte mellan människor. Med arkitektur som verktyg är intentionen att skapa en skulptural installation som blir till i mötet med publiken. Vi vill uppmuntrar till diskussioner kring miljö, stål och hur vi genom nya möten kan öppna upp för diskussioner kring ett välkänt ämne. Genom att visa fram materialets välkända kvalitéer på ett nytt sätt hoppas vi fånga betraktarens uppmärksamhet och nyfikenhet, vilket då kan leda till nya möjligheter.

På en plats som är central i staden vill vi knyta ihop konserthuset med arkitekturgalans tema. Platsen lämpar sig väl för möten, nya som gamla, och som kan ge tankar att ta med sig in till galan. Så när du beträder in i framtiden, har du med dig tanken om nya möten och möjligheter, med återanvänt stål som en symbol för att det gamla kan bli det nya.

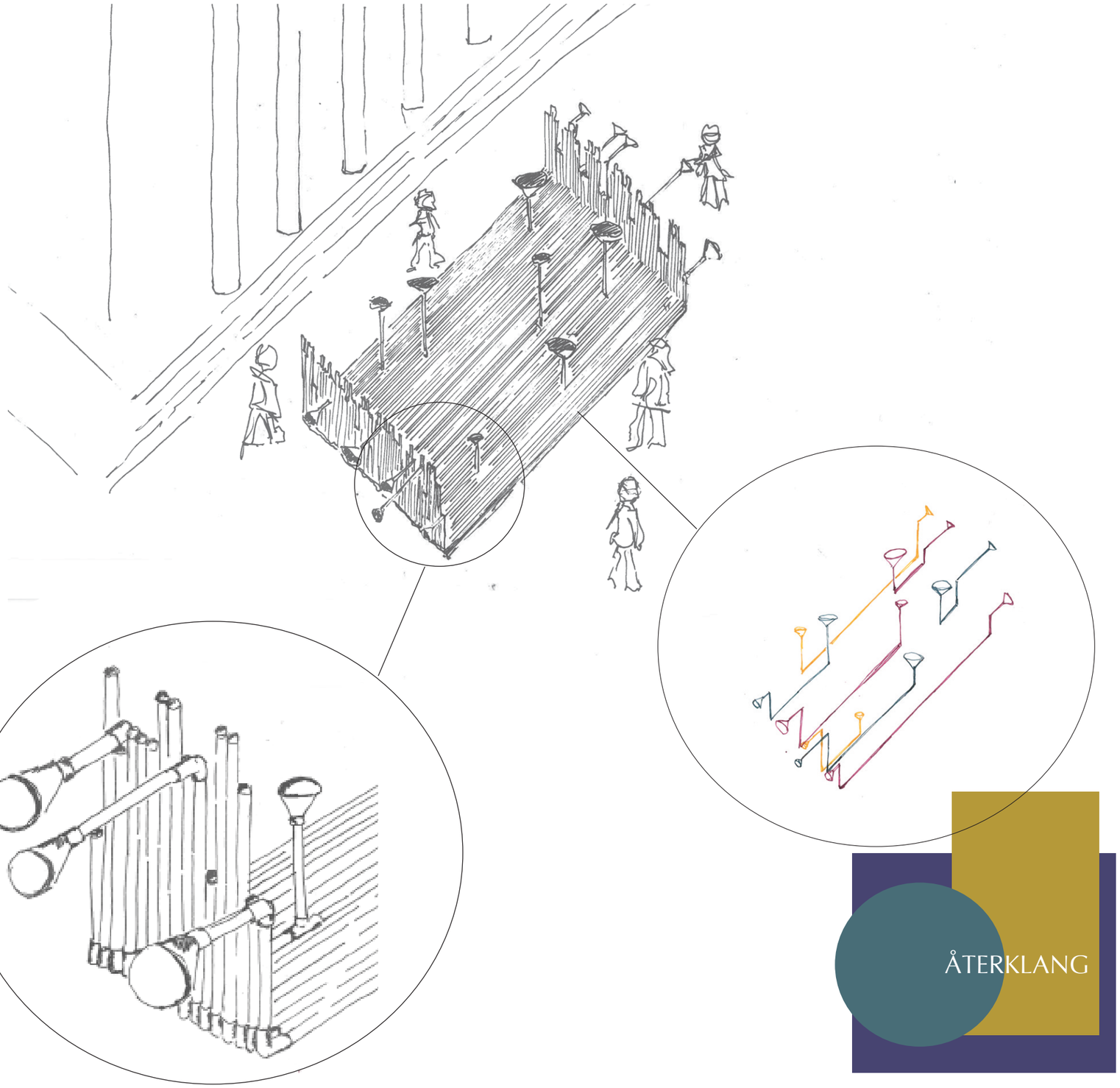

ÅTERKLANG

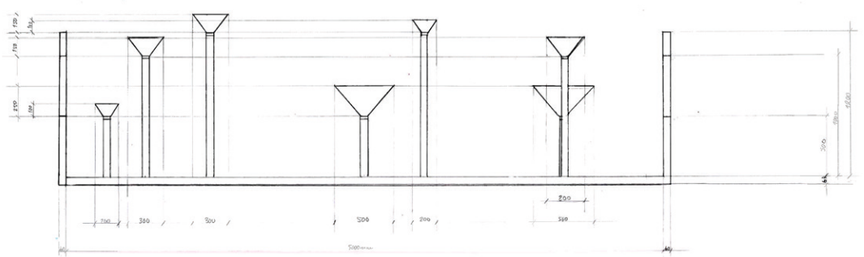

Sektion A-A skala 1:50

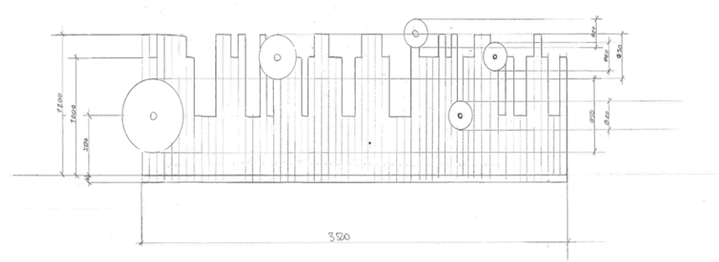

Sektion B-B skala 1:50

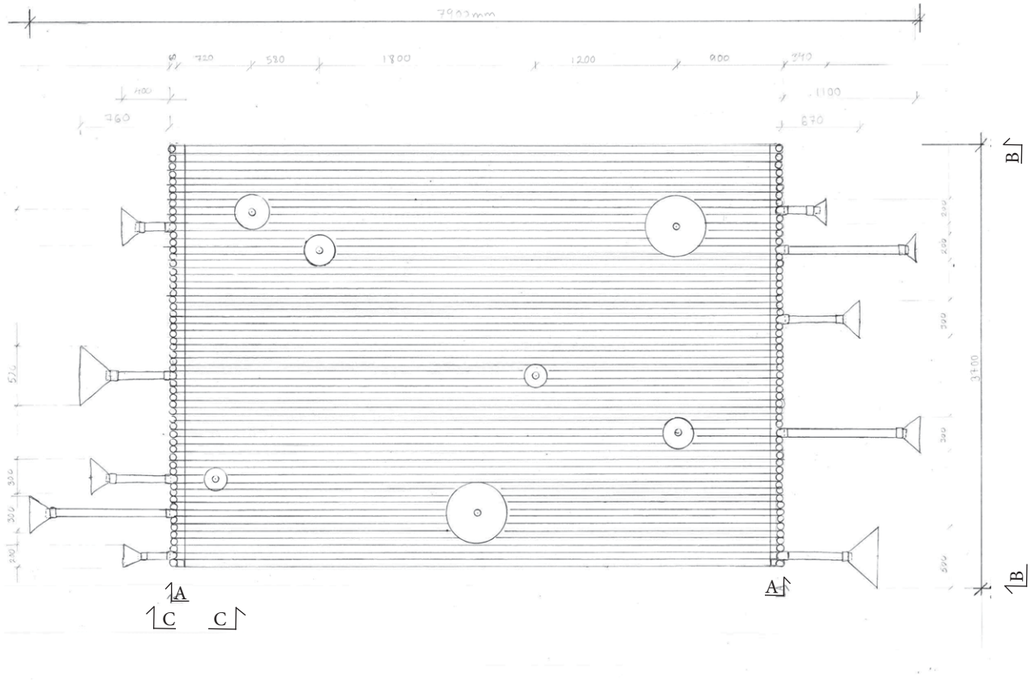

Planritning skala 1:50

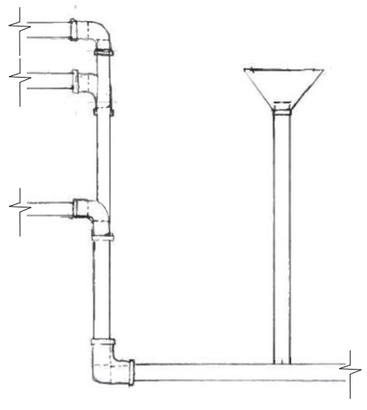

Sektion C-C skala 1:20

ÅTERKLANG

MATERIAL BESKRIVNING

De rör vi har tänkt att använda oss av är alla standardrör. Rören har en ytterdiameter på 60.3 mm och kommer i längder av 6000 mm.

Rören kapas upp till enligt listan nedan:

51 st x 6000 mm	1 st x 800 mm
45 st x 1200 mm	1 st x 3000 mm
48 st x 1000 mm	1 st x 1990 mm
44 st x 500 mm	1 st x 1200 mm
3 st x 250 mm	1 st x 3800 mm
1 st x 2480 mm	1 st x 4190 mm
1 st x 2500 mm	1 st x 800 mm
1 st x 310 mm	1 st x 630 mm
1 st x 4619 mm	1 st x 4390 mm
1 st x 4190 mm	

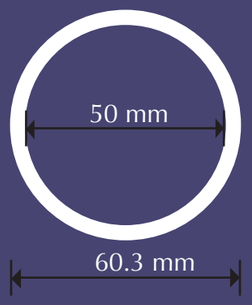

Vikt:
1 x 6 m = 25,5 kg

Utöver det använder vi standardiserade kopplingar, så kallade galvaniserade beslag, som är standardmått så de går helt att återanvända efter eventet. De kräver heller ingen behandling eller justering utan går helt att montera på plats.

Beslag:	Trattar:
Nr 1 x 116 st	Stora: 4 st
Nr 2 x 17 st	Mellan: 8 st
Nr 3 x7 st	Liten: 5 st

De mått vi har utgått från kommer från easysteels hemsida:
https://www.easysteel.se/shop/beslag-for-ror-311c1.html

Beslag för rör Ø60 mm

1.

Vikt:
1 st = 1,21 kg

2.

Vikt:
1 st = 0,94 kg

3.

Vikt:
1 st = 1,62 kg

Mall för trattarna i valsad plåt.

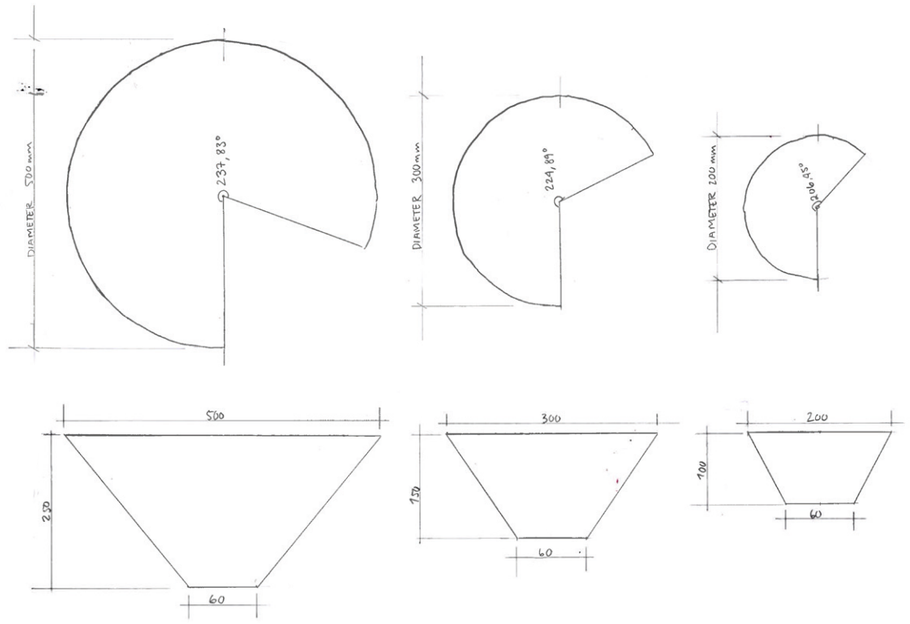

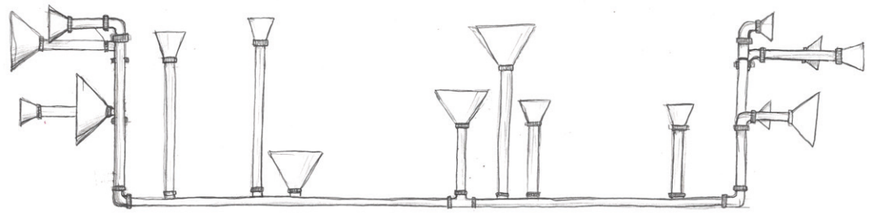

Utgångspunkten för vårt projekt har varit att vi skall lyfta fram stålets egenskaper utan att förändra det. Vi varken svätsar, bultar eller förändrar materialet. Grundtanken är att material kan komma från återvinning, och att vi lånar de för vår installation för att sedan kunna ges tillbaka och användas till nya projekt efteråt.

Vi ser gärna att materialet är lite rostigt, smutsigt och imperfekt, vilket ger installationen ett distinkt uttryck. Det vill vi lyfta fram som ett tydligt tecken på återbruk. Rören vi har använt oss av är vanliga i bygg industin och vi har arbetat kring standard mått i hela konstruktionen för att allt skalla kunna återanvändas.

ÅTERKLANG